Poussoir double-touche réf.1621 Instructions - montage et dimensions.

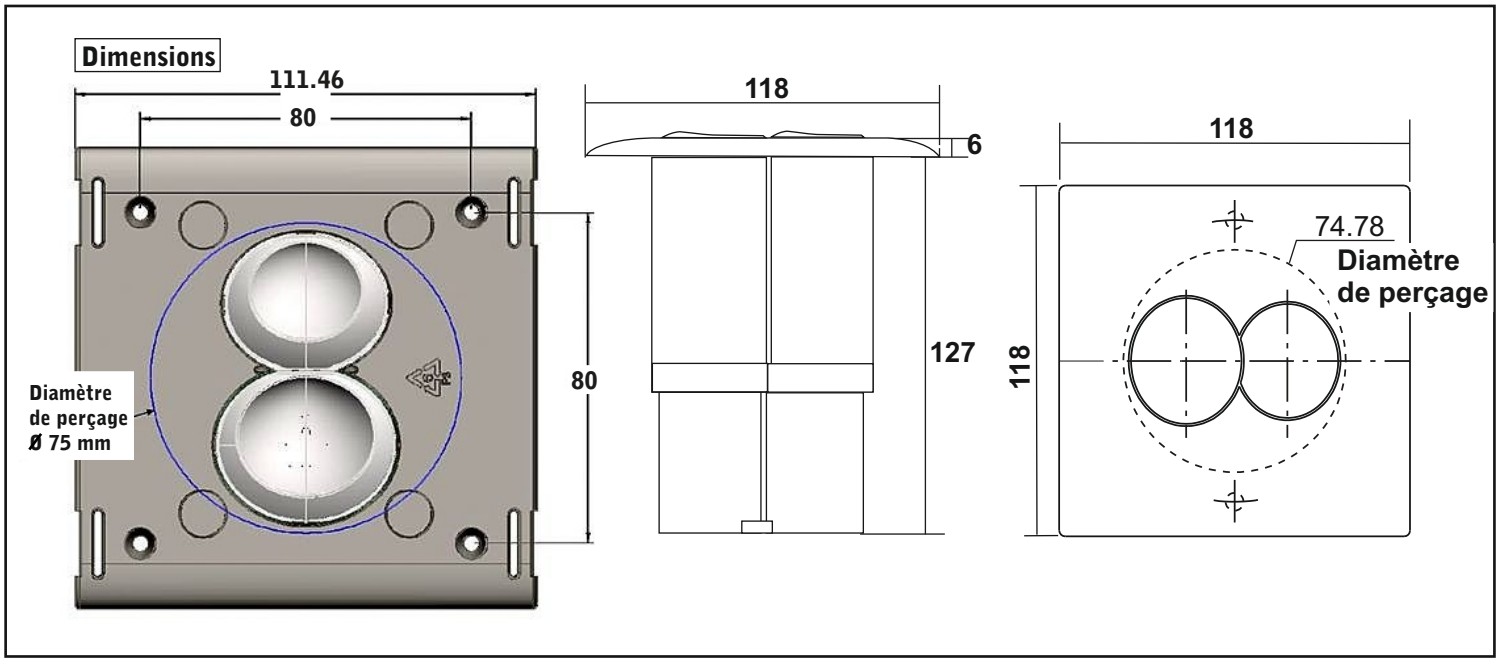

1 Montage

> Percer au diamètre 75 mm à l'emplacement prévu.

> Prévoir le passage des 2 capillaires (livrés avec le réservoir CE 72) dans la traversée de la cloison.

> Démonter la plaque avant du poussoir (4 clips) - Fig 1

> Passer les 2 capillaires dans la traversée de cloison et insérer les sur les embouts du poussoir - fig.2.
(capillaire bleu pour petit débit =bouton du haut
et capillaire transparent pour grand débit =bouton du bas)

> Insérer le poussoir dans la traversée de cloison et le fixer de niveau aux 4 points de fixation avec 4 vis. - fig.2.

> Replacer la plaque en façade en la clipsant de chaque côté (4 clips)

> Relier les 2 capillaires à la soupape du réservoir CE 72 dans les embouts placés sous les soufflets pneumatiques (bleu à droite = petit débit transparent à gauche = grand débit) - fig.3.

> Recouper si nécessaire les capillaires à la longueur utile.

> Vérifier que les capillaires soient libres et propres, sans pincement.

> Procéder à une purge de l'arrivée d'eau avant de raccorder l'eau sur le réservoir

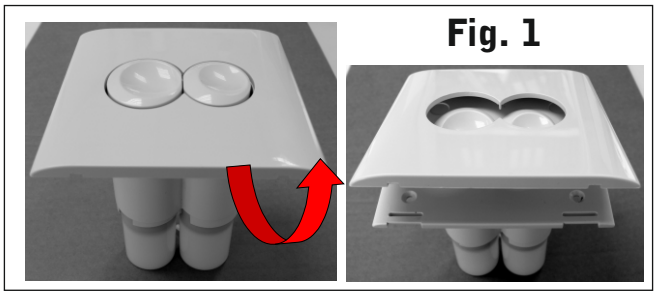

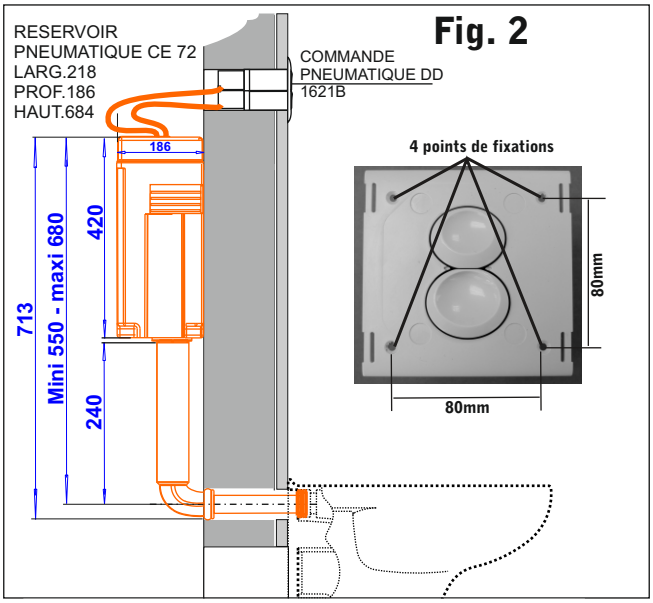

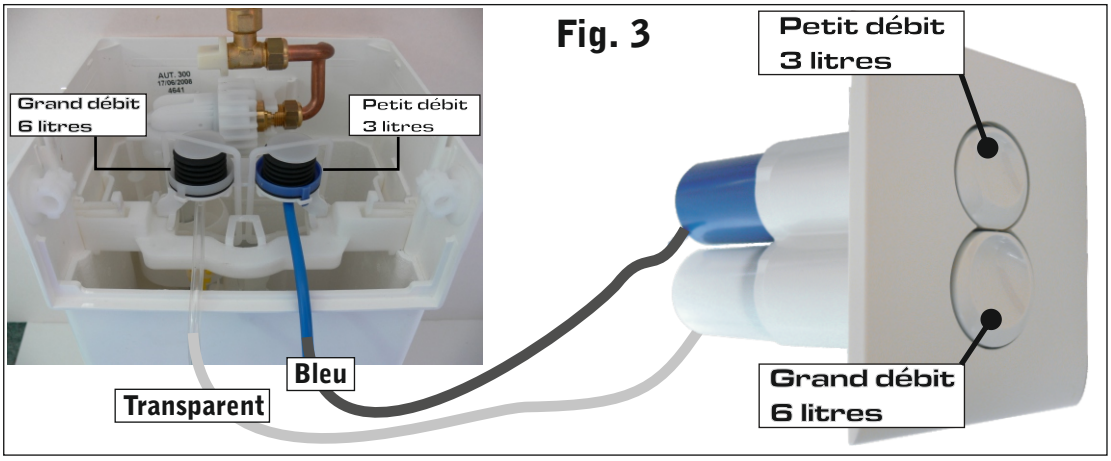

REGIPLAST

Poussoir double-touche réf.1621 Instructions - réglages des boutons

1 Démontage de la plaque de protection

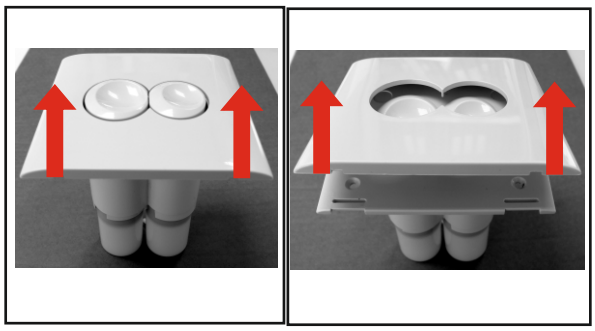

2 Démontage du boitier et du ressort

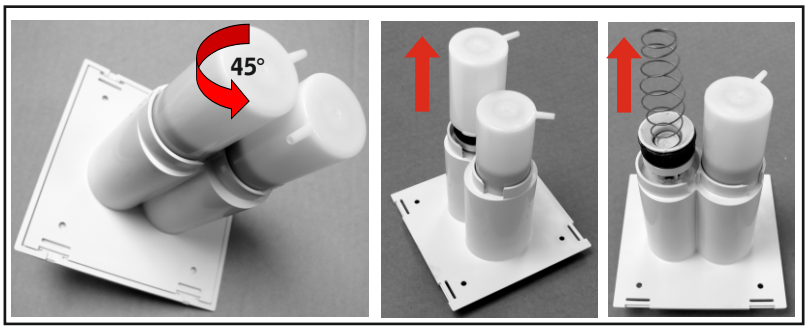

3 Extraire le piston

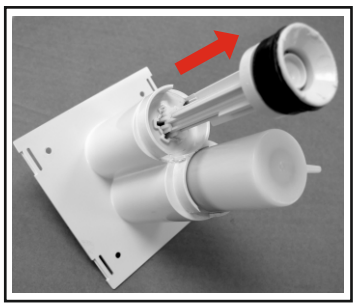

4 Tourner le piston en fonction du niveau de réglage des boutons -voir fig.A+B

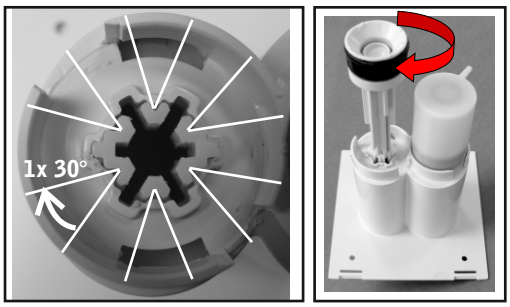

5 Réglages des boutons: chaque bouton peut-être réglé individuellement

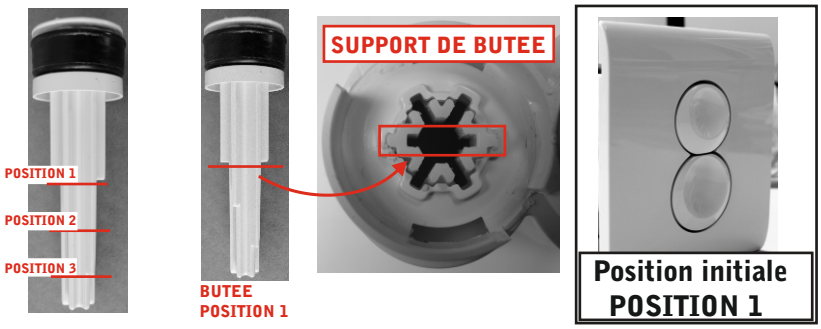

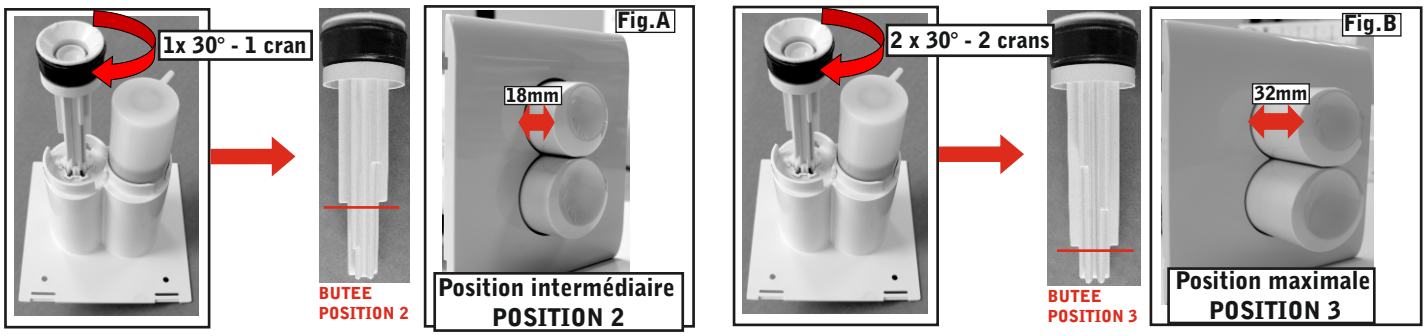

6 Remontage de l'ensemble piston-ressort-boitier

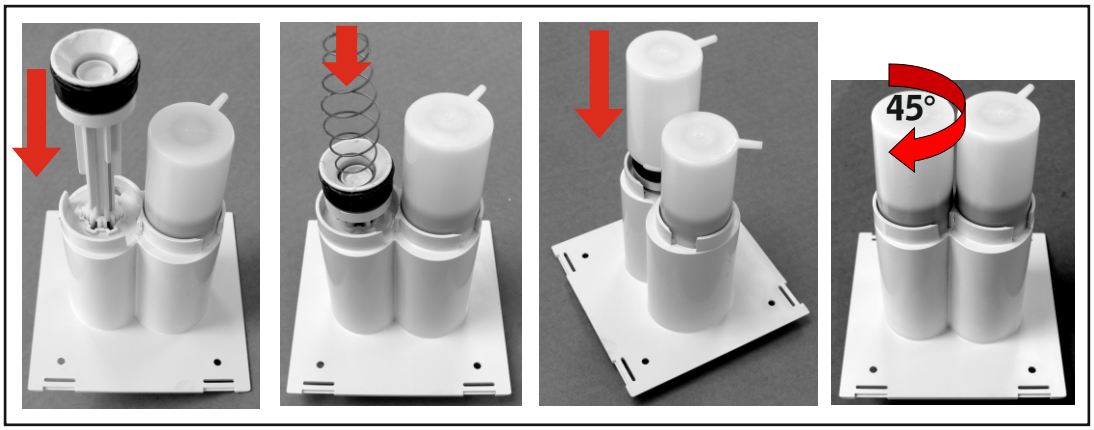

REGIPLAST